SWING

Tekeningen SWING Eclipse VS-19 verdekte scharnieren

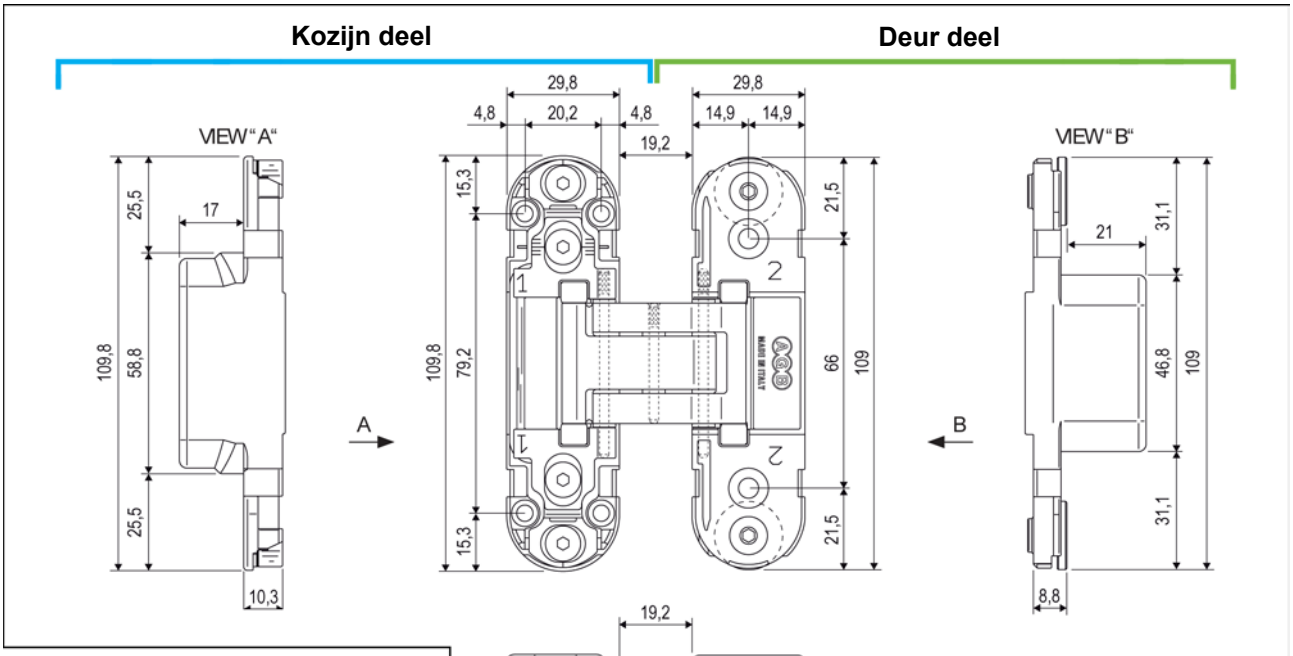

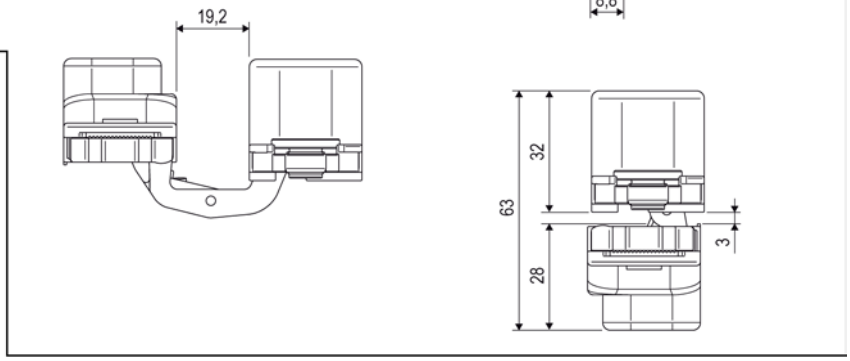

Verstelbaarheid

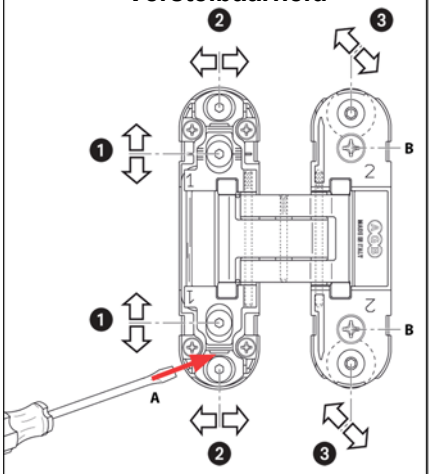

Verticaal
Verstelbaarheid ± 2 mm.
Draai de ❶ schroeven los. Stel het scharnier op de gewenste hoogte en schroef weer vast.

Diepte
Verstelbaarheid ± 1 mm.
Draai de ❷ schroeven los. Stel het scharnier op de gewenste diepte en schroef weer vast.
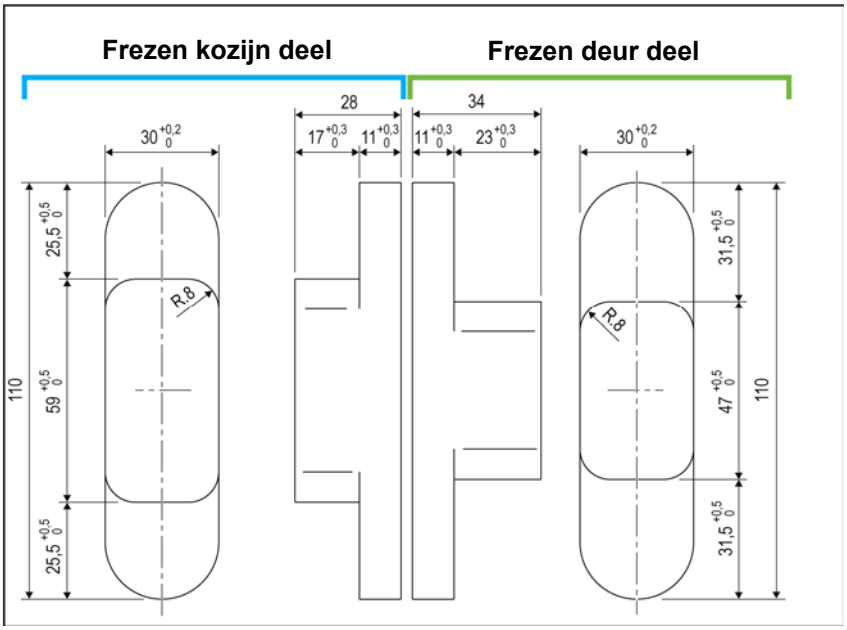
Horizontaal
Verstelbaarheid ± 1,5 mm.
Draai de ❸ schroeven los. Stel het scharnier op de gewenste breedte en schroef weer vast.